prime Crystal (HITAG)

Les lecteurs de la ligne prime Crystal se caractérisent par leur design attrayant et le haut niveau de confort d'utilisation qu'ils offrent. L'utilisation des dernières technologies signifie également que rien n'est laissé au hasard lorsqu'il s'agit d'atteindre les exigences de sécurité les plus élevées. L'année de son lancement, 2008, le premier lecteur Crystal avec son panneau avant en verre, a reçu un prestigieux prix de conception de produit iF. Des effets de couleur librement définissables permettent d'éclairer l'ensemble du boîtier.
La couleur de veille standard est le blanc. Différents événements peuvent être signalés par l'utilisation de différentes couleurs, par ex. vert pour porte libérée, rouge pour accès refusé.

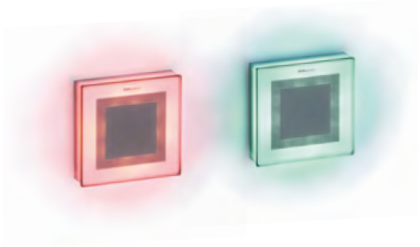

Le boîtier s'illumine en deux couleurs :
rouge = accès refusé
vert = libération

Caractéristiques

- Conçu pour des environnements intérieurs
- Design moderne, façade en verre
- Le boîtier s'illumine en trois couleurs : blanc, vert, rouge
  Autres couleurs sur demande
- D'utilisation souple et simple
- Facilité d'installation
- Faible coût de maintenance

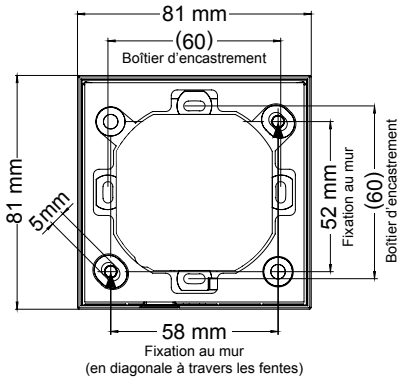

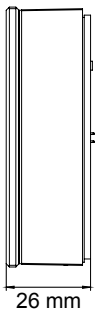

Données techniques

Alimentation	12 VDC/ ± 10%
Consommation	environ 75 mA, max. 170 mA
Boîtier	plastique transparent et résistant aux chocs
Couleur	blanc transparent
Taille (L x L x P)	81 x 81 x 26 mm
Poids	environ 140 g
Indice de protection	IP41
Interface	Clock / data, TTL level
Technologies de lecture	HITAG*/EM

L'appareil satisfait les exigencies de la norme DIN EN 60721-3-3:1995/A2:1997, Class 3K3, 3Z11 (intérieur).

La distance de lecture peut varier selon les conditions d'environnement.
*Configurable via les paramètres de cavalier à la technologie de lecture EM de la société EM Microelectronic-Marin SA

Information de commande

prime Crystal – Lecteur de Contrôle d'Accès prime Crystal, multi-protocole, blanc, compatible pKT

L421-157.26 — HITAG, HC5

Accessoires

Z040-052.01 — Colonne de montage en acier inoxydable brossé
Z170-013.01 — Cadre de montage en surface

primion SAS · Immeuble Le Nautile 1 · 45 rue des Hautes Pâtures · 92000 Nanterre
Tél. +33 (0)1 41 10 43 70 · Fax +33 (0)1 41 10 43 75 · info@primion.fr · www.primion.fr
01/24 Sous réserve de modifications techniques. P032-126.08