prime Crystal (MIFARE® et LEGIC)

Les lecteurs de la série prime Crystal sont caractérisés par leur design attrayant et le haut niveau de confort qu'ils offrent aux utilisateurs. L'utilisation des dernières technologies signifie également que rien n'est laissé au hasard lorsqu'il s'agit d'atteindre les exigences de sécurité les plus élevées. Le premier lecteur prime Crystal avec son panneau avant en verre a reçu un prestigieux prix de conception de produits iF. Des effets de couleur librement définissables permettent d'éclairer l'ensemble du boîtier. La couleur de veille standard est le blanc. Différents événements peuvent être signalés par l'utilisation de différentes couleurs, par ex. vert pour porte libérée, rouge pour accès refusé.

fonction maître pKT

Grâce à cette fonction, le lecteur peut lire les données individuelles relatives à l'accès à la carte et, dans le même temps, inscrire de nouvelles informations relatives à l'accès sur la carte, par exemple les droits d'accès actualisés.
La fonction maître pKT ne peut être commandée que si vous incluez une unité de gestion IDT 32/IDT 2x.

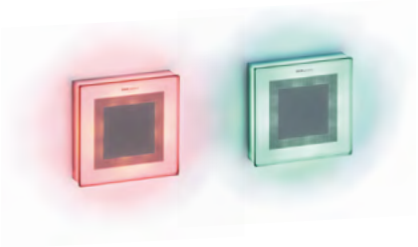

Le boîtier s'illumine en deux couleurs :
rouge = accès refusé
vert = libération

Caractéristiques

- Conçu pour des environnements intérieurs
- Design moderne, façade en verre
- Le boîtier s'illumine en trois couleurs : blanc, vert, rouge
  Autres couleurs sur demande
- D'utilisation souple et simple
- Facilité d'installation
- Faible coût de maintenance

fonction maître pKT

- Pour lire et écrire les autorisations d'accès d'une personne
- Les droits d'accès sont gérés dans le système hôte
- Utilisation des identifiants RFID comme supports d'information
- Temps de réaction, généralement 1 sec.
- Des cartes spéciales autorisées sont possibles,
  par exemple pour les premiers intervenants

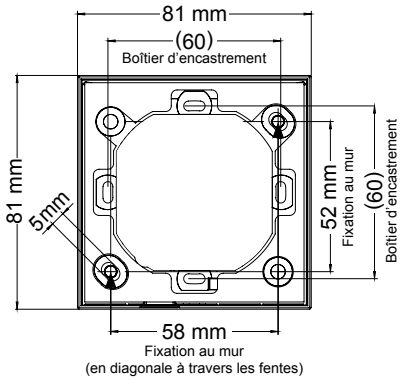

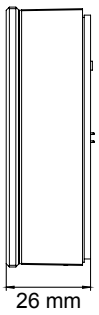

Données techniques

Alimentation		9 - 50 VDC
Consommation	LEGIC advant®	12/24/48 V : 180/100/60 mA
	MIFARE® DESFire®	12/24/48 V : 150/90/65 mA
Boîtier		plastique transparent et résistant aux chocs
Couleur		blanc transparent
Taille	(L x L x P)	81 x 81 x 41 mm
Poids		environ 140 g
Indice de protection		IP40
Interface		RS485, Clock / Data
Technologies de lecture		MIFARE® DESFire®, MIFARE Classic®, LEGIC advant® ou LEGIC prime HITAG

L'appareil satisfait les exigencies de la norme DIN EN 60721-3-3:1995/A2:1997, Class 3K3, 3Z11 (intérieur).

Information de commande

prime Crystal – Lecteur de Contrôle d'Accès prime Crystal, multi-protocole, blanc, compatible pKT

L42A-188.26	MIFARE® DESFire®, MC4
L42A-188.26-OSS	MIFARE® DESFire®, MC4 / OSS
L42A-189.26	LEGIC advant®, LC4
L42A-189.26-OSS	LEGIC advant®, LC4 / OSS
L421-157.26	HITAG, HC4

Accessoires

Z040-052.01	Colonne de montage en acier inoxydable brossé
Z170-013.01	Cadre de montage en surface

Azkoyen Group
Time & Security Division

primion France

primion SAS · Immeuble Le Nautile 1 · 45 rue des Hautes Pâtures · 92000 Nanterre
Tél. +33 (0)1 41 10 43 70 · Fax +33 (0)1 41 10 43 75 · info@primion.fr · www.primion.fr